МИР АВТОТЕХНИКИ
ООО "МИР АВТО" г. Казань, ул. Восстания, 100, оф. 1, тел. (843) 273-28-31, 297-55-45, E-mail: miravto@mail.ru
http://www.mirauto16.ru

В НАЛИЧИИ

15.09.2011г.

ПРАЙС-ЛИСТ

цены действительны по: 07.10.2011

Многоцелевая коммунально-строительная машина МКСМ-800

Модель	Основные технические характеристики	Цена с НДС, руб.
МКСМ-800Н *с двигателем HASTZ (Германия)*	*г/п. 800кг, двигатель Hatz 3M41 (52,9л.с) воздушное охлаждение, масса 2800кг., , габариты- 2480х1680х2065* ***(комплектация изготовителя без ковша)***	***1 132 000***

ОБОРУДОВАНИЕ К МКСМ-800 ДЛЯ ВЫПОЛНЕНИЯ ПОГРУЗОЧНЫХ РАБОТ

№ п/п	Наименование оборудования	Основные технические характеристики	Цена с НДС, руб.
1	**Ковш основной**	Объем ковша - 0,463 куб.м.	**20 000**
2	**Ковш карьерный**	Объем ковша - 0,463 куб.м.	**21 695**
3	**Ковш для легких материалов**	Объем ковша - 0,6 куб.м.	**18 975**
4	**Вилы грузовые**	Длина 900мм.Ширина захвата - 230-1550 мм	**19 888**
5	**Вилы грузовые удлиненные**	Длина 1200мм.Ширина захвата - 230-1550 мм	**24 000**
6	**Вилы с прижимом**	Ширина захвата - 1597 мм	**54 120**
7	**Стрела грузовая**	Высота подъема груза - 3000 мм	**17 968**

ОБОРУДОВАНИЕ К МКСМ-800 ДЛЯ КОММУНАЛЬНЫХ РАБОТ

8	**Отвал поворотный**	Ширина отвала - 2000 мм	**36 025**
9	**Щетка дорожная**	Ширина захвата - 1800 мм	**90 926**
10	**Снегоочиститель**	Ширина - 1745 мм	**84 633**
11	**Разбрасыватель противогололедных материалов (агрегат РПМ)-** Объем бункера - 0,4 куб.м**.**		**57 343**
12	**Уборочная машина**	Ширина подметания - 2000 мм	**142 999**

ОБОРУДОВАНИЕ К МКСМ-800 ДЛЯ ЗЕМЛЕРОЙНЫХ РАБОТ

13	**Буровое оборудование**	Глубина бурения - 1500-2000 мм Диаметр бура - 200, 300 и 400 мм	**114 234**
14	**Экскаватор траншейный**	Глубина траншеи - 1000 мм Ширина траншеи - 160 мм	**126 169**
15	**Экскаватор ковшовый**	Емкость ковша - 0,075 куб.м.	**253 000**
16	**Рыхлитель**	Ширина - 1131 мм	**48 400**

ОБОРУДОВАНИЕ К МКСМ-800 ДЛЯ СТРОИТЕЛЬНЫХИ ПРОЧИХ РАБОТ

17	**Бетоносмеситель**	Объем барабана - 250 л	**55 880**
18	**Гусеницы**	Ширина - 340 мм	**84 040**
19	**Гидромолот**	Энергия удара-480 Дж, частота ударов 550-1200 уд..мин.	**270 000**
20	Гидравлическое оборудование, инструмент (сварочные агрегаты, помпы, электростанции, отбойные молотки, перфораторы более 15 видов)		

1.

2.

3.

5.

7.

8.

9.

10.

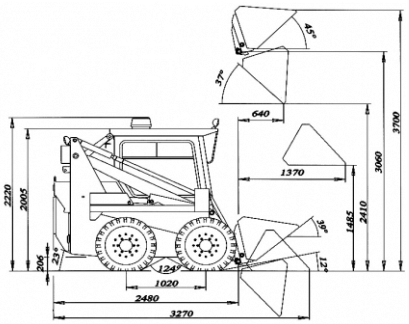

13.

14.

16.

12.

17.

18

19.

Продажа, Лизинг, Кредит, Обмен (Trade IN), Сервис, Запчасти.